平成25年度　春季東京都高等学校野球大会（兼　関東地区高等学校野球大会出場校決定戦）

4月3日日程変更

参加94校　93ゲーム

平成25年4月

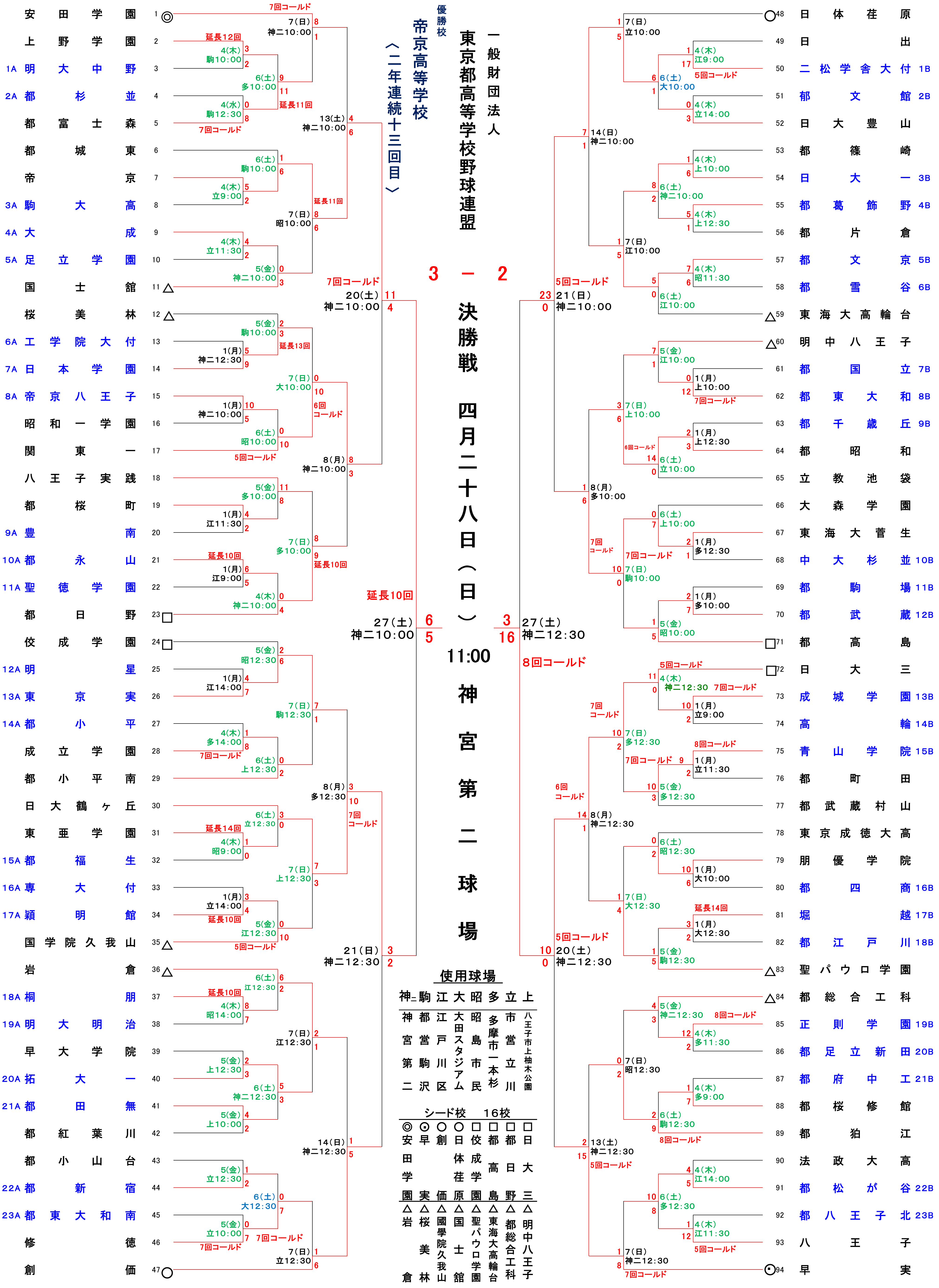

優勝校
帝京高等学校
〈二年連続十三回目〉
一般財団法人
東京都高等学校野球連盟
3 − 2
決勝戦
四月二十八日（日）
11:00
神宮第二球場
1 ◎ 安田学園
2 上野学園
3 1A 明大中野
4 2A 都杉並
5 都富士森
6 都城東
7 帝京
8 3A 駒大高
9 4A 大成
10 5A 足立学園
11 △ 国士舘
12 △ 桜美林
13 6A 工学院大付
14 7A 日本学園
15 8A 帝京八王子
16 昭和一学園
17 関東一
18 八王子実践
19 都桜町
20 9A 豊南
21 10A 都永山
22 11A 聖徳学園
23 □ 都日野
24 □ 佼成学園
25 12A 明星
26 13A 東京実
27 14A 都小平
28 成立学園
29 都小平南
30 日大鶴ヶ丘
31 東亜学園
32 15A 都福生
33 16A 専大付
34 17A 穎明館
35 △ 国学院久我山
36 △ 岩倉
37 18A 桐朋
38 19A 明大明治
39 早大学院
40 20A 拓大一
41 21A 都田無
42 都紅葉川
43 都小山台
44 22A 都新宿
45 23A 都東大和南
46 修徳
47 ○ 創価
48 ○ 日体荏原
49 日出
50 二松学舎大付 1B
51 都文館 2B
52 日大豊山
53 都篠崎
54 日大一 3B
55 都葛飾野 4B
56 都片倉
57 都文京 5B
58 都雪谷 6B
59 △ 東海大高輪台
60 △ 明中八王子
61 都国立 7B
62 都東大和 8B
63 都千歳丘 9B
64 都昭和
65 立教池袋
66 大森学園
67 東海大菅生
68 中大杉並 10B
69 都駒場 11B
70 都武蔵 12B
71 □ 都高島
72 □ 日大三
73 成城学園 13B
74 高輪 14B
75 青山学院 15B
76 都町田
77 都武蔵村山
78 東京成徳大高
79 朋優学院
80 都四商 16B
81 堀越 17B
82 都江戸川 18B
83 △ 聖パウロ学園
84 △ 都総合工科
85 正則学園 19B
86 都足立新田 20B
87 都府中工 21B
88 都桜修館
89 都狛江
90 法政大高
91 都松が谷 22B
92 都八王子北 23B
93 八王子
94 ⊙ 早実

使用球場

神二	駒	江	大	昭	多	立	上
神宮第二	都営駒沢	江戸川区	大田スタジアム	昭島市民	多摩市一本杉	市営立川	八王子市上柚木公園

シード校　16校

◎	⊙	○	○	□	□	□	□
安田学園	早実	創価	日体荏原	佼成学園	都高島	都日野	日大三
△	△	△	△	△	△	△	△
岩倉	桜美林	國學院久我山	国士舘	聖パウロ学園	東海大高輪台	都総合工科	明中八王子