平成21年　春季東京都高等学校野球大会（兼　関東地区高等学校野球大会出場校決定戦）

引き分け再試合に伴う日程変更　雨天中止による日程変更

参加118校　117ゲーム

平成21年4月

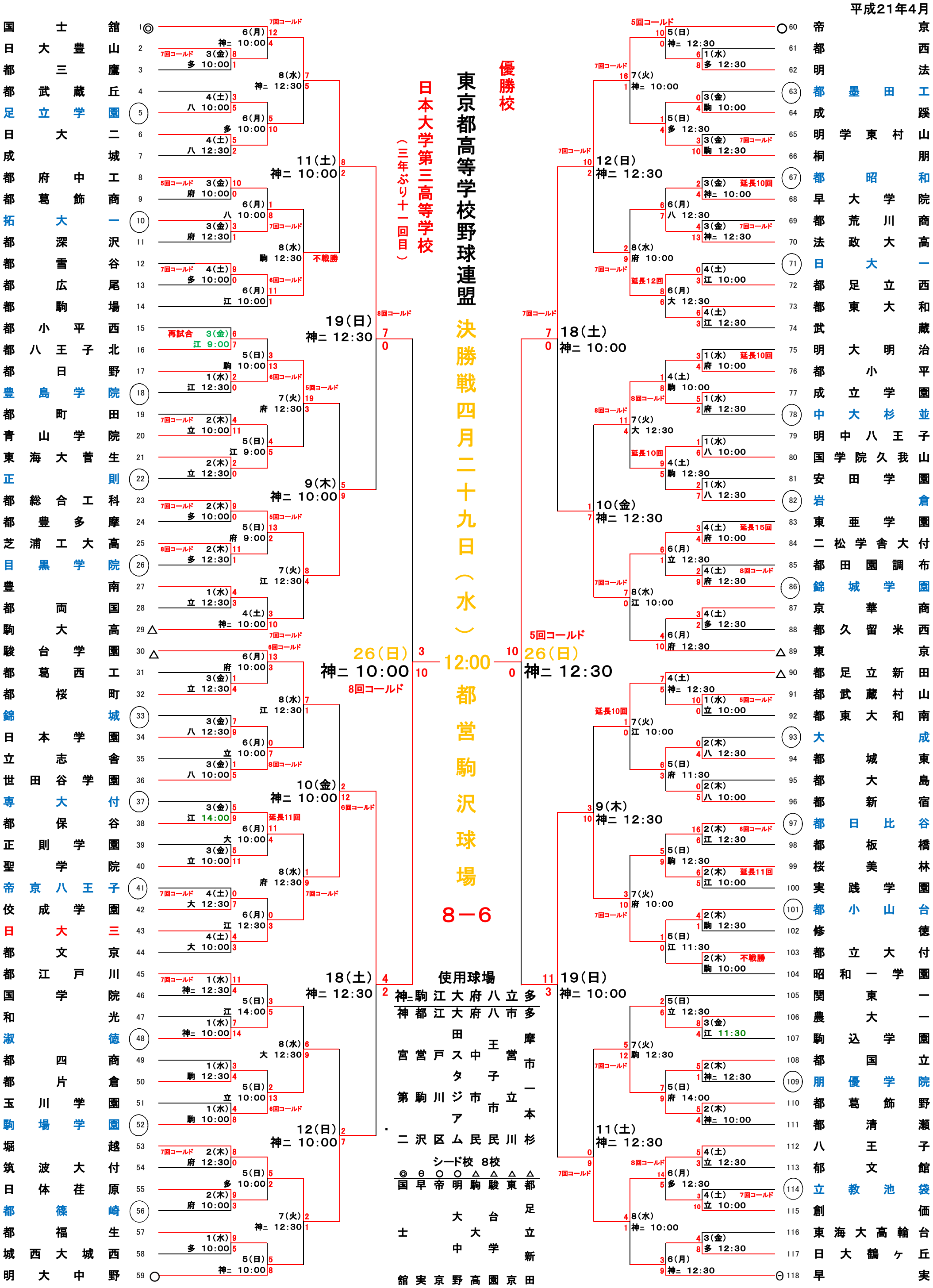
優勝校
東京都高等学校野球連盟
決勝戦四月二十九日（水）
12:00
都営駒沢球場
8－6
日本大学第三高等学校
（三年ぶり十一回目）
使用球場
神ニ　駒　江　大　府　八　立　多
神　都　江　大　府　八　市　多
宮　営　戸　田　中　王　営　摩
　　　　ス　　子　　市
第　駒　川　タ　市　立　一
　　　　ジ　　市　　本
二　沢　区　ア　民　民　川　杉
シード校　8校
◎国　θ早　○帝　○明　△駒　△駿　△東　△都
士　大　中　台　大　学　園　京　立　新
館　実　京　野　高　園　京　田　足
1回戦　2回戦　3回戦　4回戦　5回戦　6回戦　7回戦　8回戦
1 ◎国士館
2 日大豊山
3 都三鷹
4 都武蔵丘
5 足立学園
6 日大二
7 成城
8 都府中工
9 都葛飾商
10 拓大一
11 都深沢
12 都雪谷
13 都広尾
14 都駒場
15 都小平西
16 都八王子北
17 都日野
18 豊島学院
19 都町田
20 青山学院
21 東海大菅生
22 正則
23 都総合工科
24 都豊多摩
25 芝浦工大高
26 目黒学院
27 豊南
28 都両国
29 △駒大高
30 △駿台学園
31 都葛西工
32 都桜町
33 錦城
34 日本学園
35 立志舎
36 世田谷学園
37 専大付
38 都保谷
39 正則学園
40 聖学院
41 帝京八王子
42 佼成学園
43 日大三
44 都文京
45 都江戸川
46 国学院
47 和光
48 淑徳
49 都四商
50 都片倉
51 玉川学園
52 駒場学園
53 堀越
54 筑波大付
55 日体荏原
56 都篠崎
57 都福生
58 城西大城西
59 明大中野
60 帝京
61 都西
62 明法
63 都墨田工
64 成蹊
65 明学東村山
66 桐朋
67 都昭和
68 早大学院
69 都荒川商
70 法政大高
71 日大一
72 都足立西
73 都東大和
74 武蔵
75 明大明治
76 都小平
77 成立学園
78 中大杉並
79 明中八王子
80 国学院久我山
81 安田学園
82 岩倉
83 東亜学園
84 二松学舎大付
85 都田園調布
86 錦城学園
87 京華商
88 都久留米西
89 東京
90 都足立新田
91 都武蔵村山
92 都東大和南
93 大成
94 都城東
95 都大島
96 都新宿
97 都日比谷
98 都板橋
99 桜美林
100 実践学園
101 都小山台
102 修徳
103 都立大付
104 昭和一学園
105 関東一
106 農大一
107 駒込学園
108 都国立
109 朋優学院
110 都葛飾野
111 都清瀬
112 八王子
113 郁文館
114 立教池袋
115 創価
116 東海大高輪台
117 日大鶴ヶ丘
118 θ早実
7回コールド
5回コールド
8回コールド
6回コールド
延長10回
延長11回
延長12回
延長15回
不戦勝
再試合
6(月) 神ニ 10:00
3(金) 多 10:00
8(水) 神ニ 12:30
4(土) 八 10:00
6(月) 多 10:00
4(土) 八 12:30
11(土) 神ニ 10:00
3(金) 府 10:00
6(月) 八 10:00
3(金) 府 12:30
8(水) 駒 12:30
4(土) 多 10:00
6(月) 江 10:00
19(日) 神ニ 12:30
再試合 3(金) 江 9:00
5(日) 駒 10:00
1(水) 江 12:30
7(火) 府 12:30
2(木) 立 10:00
5(日) 江 9:00
2(木) 立 12:30
9(木) 神ニ 10:00
2(木) 多 10:00
5(日) 府 9:00
2(木) 多 12:30
7(火) 江 12:30
1(水) 立 12:30
4(土) 神ニ 10:00
26(日) 神ニ 10:00
6(月) 府 10:00
3(金) 立 12:30
8(水) 江 12:30
3(金) 八 12:30
6(月) 立 10:00
3(金) 八 10:00
10(金) 神ニ 10:00
3(金) 江 14:00
6(月) 大 10:00
3(金) 立 10:00
8(水) 府 12:30
4(土) 大 12:30
6(月) 江 12:30
4(土) 大 10:00
18(土) 神ニ 12:30
1(水) 神ニ 12:30
5(日) 江 14:00
1(水) 神ニ 10:00
8(水) 大 12:30
1(水) 駒 12:30
5(日) 立 10:00
1(水) 駒 10:00
12(日) 神ニ 10:00
2(木) 府 12:30
5(日) 多 10:00
2(木) 府 10:00
7(火) 神ニ 12:30
1(水) 多 10:00
5(日) 神ニ 10:00
5(日) 神ニ 12:30
1(水) 府 10:00
7(火) 神ニ 10:00
3(金) 駒 10:00
5(日) 多 12:30
3(金) 駒 12:30
12(日) 神ニ 12:30
3(金) 神ニ 10:00
6(月) 八 12:30
3(金) 神ニ 12:30
8(水) 府 10:00
4(土) 江 10:00
6(月) 大 12:30
4(土) 江 12:30
18(土) 神ニ 10:00
4(土) 神ニ 12:30
1(水) 府 10:00
7(火) 大 12:30
1(水) 八 10:00
4(土) 駒 12:30
1(水) 八 12:30
10(金) 神ニ 12:30
4(土) 府 10:00
6(月) 立 12:30
4(土) 府 12:30
8(水) 江 10:00
4(土) 多 12:30
6(月) 府 12:30
26(日) 神ニ 12:30
4(土) 神ニ 12:30
1(水) 立 10:00
7(火) 江 10:00
2(木) 八 12:30
5(日) 府 11:30
2(木) 八 10:00
9(木) 神ニ 12:30
2(木) 江 12:30
5(日) 駒 12:30
2(木) 江 10:00
7(火) 府 10:00
2(木) 駒 12:30
5(日) 江 11:30
2(木) 不戦勝 駒 10:00
19(日) 神ニ 10:00
5(日) 立 12:30
3(金) 江 11:30
7(火) 駒 12:30
2(木) 神ニ 12:30
5(日) 府 14:00
2(木) 神ニ 10:00
11(土